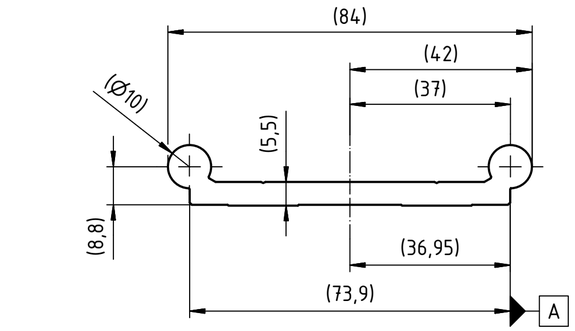

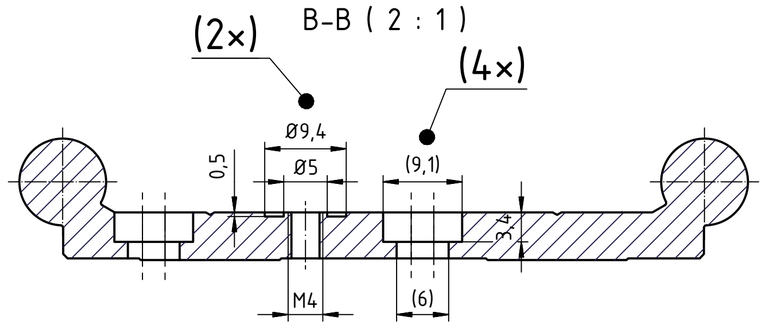

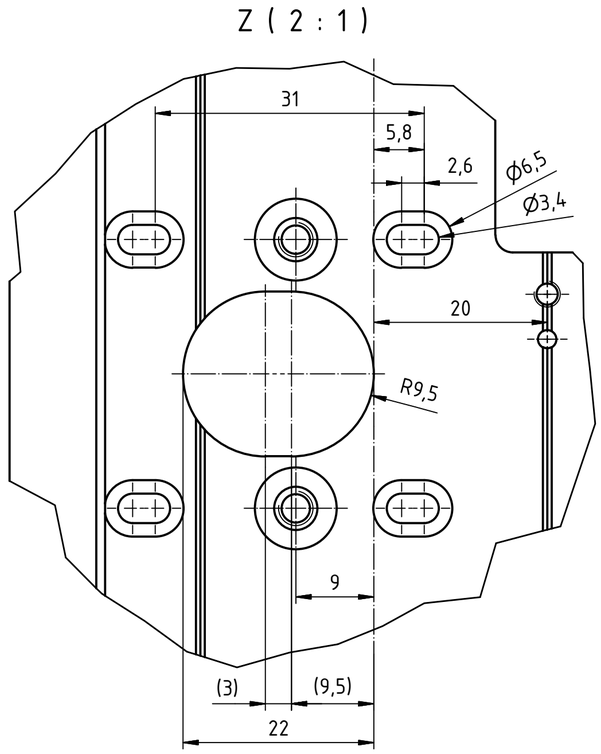

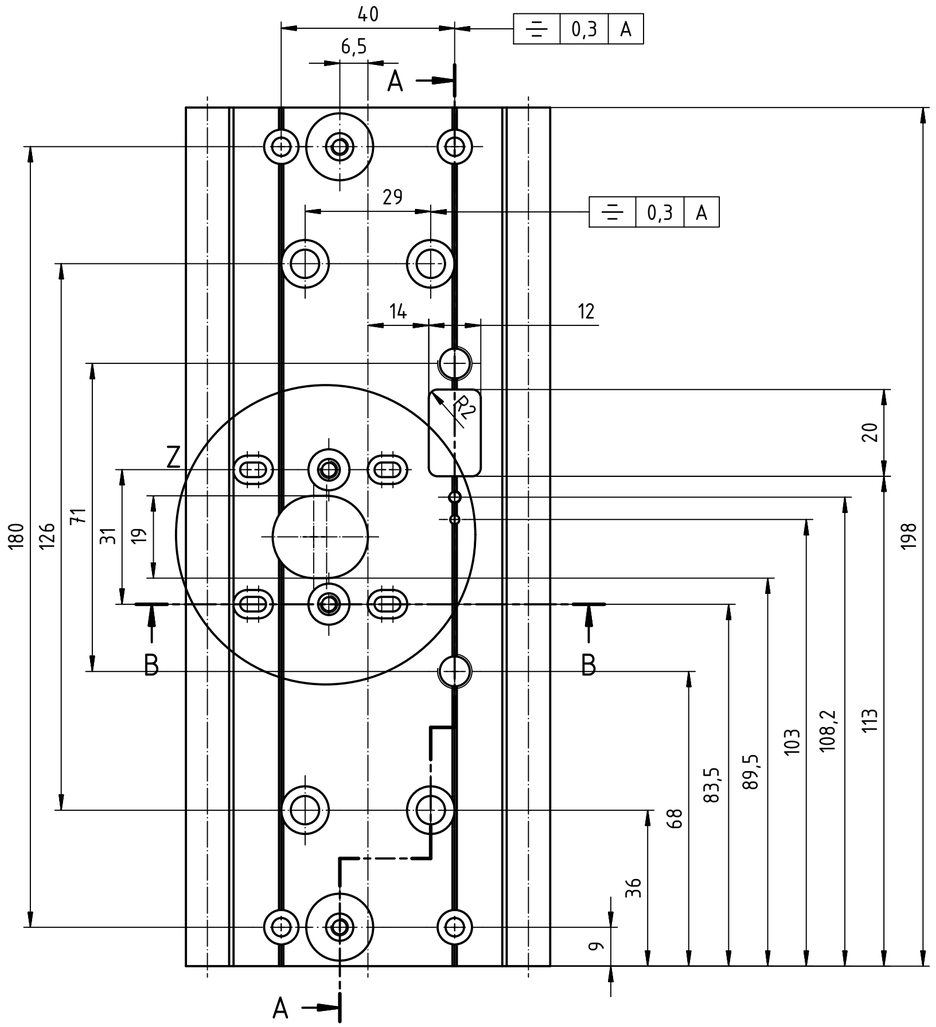

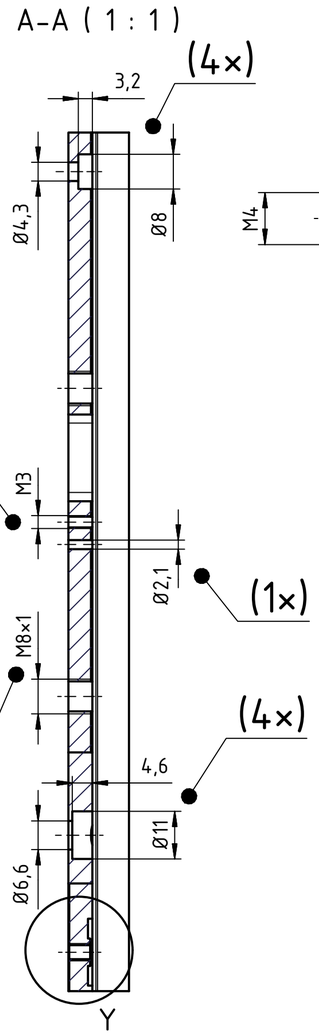

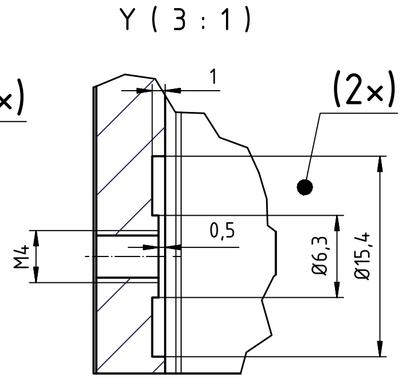

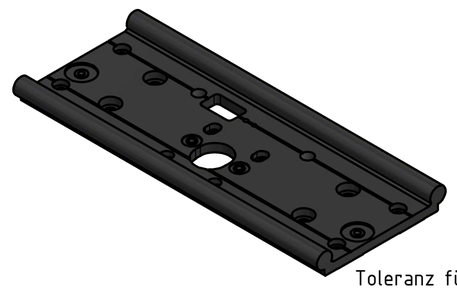

Bauteil gratfrei
part has to be burr-free

stirnseitig gebürstet
brushed at both face sides

bearbeitete Oberflächen ohne Eloxal
machined surfaces without anodizing

Toleranz für Bohrungsabstände nach DIN ISO 2768-f
bore distances according to DIN ISO 2768-f

Projektleiter/*projectmanager:*	Mühlens
Werkstoff/*material:*	EN AW-6060 T66
Bauteilvolumen/*volume:*	101255 mm^3
Oberfläche/*surface:*	harteloxiert

Zulässige Abweichung für Maße ohne Toleranzangabe
Allowed deviation of dimension without tolerance declaration

Nennmaß *size*	über/*over*	0,5	6	30	120	400	1000	2000
	bis/*incl.*	6	30	120	400	1000	2000	4000
DIN ISO 2768-mK		±0,1	±0,2	±0,3	±0,5	±0,8	±1,2	±2

Für Entscheidungen über die Eignung der von igus® zu liefernden Produkte für bestimmte Anwendungsfälle und Konstruktionen, in die die igus®-Produkte einbezogen sind, ist ausschließlich der Kunde verantwortlich. Die ausschließliche Verantwortung des Kunden für die Konstruktion und/oder Verwendung liegt auch dann beim Kunden, wenn igus in die Entwicklung eines vom Kunden geschaffenen Produktes einbezogen wird und dabei, etwa durch Ratschläge oder Empfehlungen, mitwirkt. Alle Maße, Prüfungen und Angaben beziehen sich, wenn nicht ausdrücklich anders angegeben, auf den Auslieferzustand bei Raumklima.

The responsibility for the decision regarding the suitability of the igus® products for individual application/design is taken by the customer. This also applies if igus® is involved in the development of a customised product, e.g. with advice or proposals regarding the design and/or manufacturing process of the product and/or associated application. All sizes, checks and data are relating to the delivery conditions at ambient climate, if not fixed deviating in particular.

Index	Änderung/*Amendment*	Datum *Date*	Name

Eu.

Maßstab/*scale*: 1 : 1

	Datum/*Date*	Name
Erstellt *Created*	11.03.2016	Karp
Geprüft *Checked*	11.03.2016	Moshammer

igus® plastics for longer life®
Spicher Str. 1a, 51147 Köln
www.igus.de

Schutzvermerk nach DIN ISO 16016 beachten
Copyright in accordance with DIN ISO 16016

Zeichnungs-Nr./*drawing.-no.*: 4811999-160311

Benennung/*title*

Sonderschiene

basiert auf: WS-10-80 UNGEBOHRT
Schiene_final

Artikel-Nr./*article-no.*: WS-S-4811999-160311

Blatt/*Sheet*: 1 / 1

A2

Datei/*file:* 4811999-160311.idw

inv